ADVANOX™
powered by VAN REMMEN UV Technology

Advanox™ Flow *series*

De Advanox Flow reactor werd speciaal ontworpen om microverontreinigingen te verwijderen met het geavanceerde oxidatieproces (AOP) door UV-C-licht met waterstofperoxide (H^2O^2) te combineren. Het systeem is bedoeld voor efficiënte behandeling van volumesnelheden tot 400 m^3/h per reactor. De reactor heeft een uiterst efficiënte UV-C dosering die gebruikt kan worden bij transmissies van 60-99% en kan 80-95% microverontreinigingen te verwijderen. Het Advanox proces is een combinatie van oxidatie, fotoanalyse en desinfectie dat zeer geschikt is om microverontreinigingen te verwijderen die worden veroorzaakt door onder andere medicijnresten, antibiotica, hormonen, pesticiden en industriële verontreinigingen en die daarnaast de antibioticaresistentie van bacteriën, pathogenen en UV-C-gevoelige bestanddelen wegneemt.

Advanox Flow

- Volledige bediening op afstand mogelijk met continue monitoring
- Geen vorming van bromaat (BrO3-), AOX of NDMA
- Lagedruklampen met een lange levensduur en hoge UV-C-efficiëntie
- Eenvoudig te bedienen en te onderhouden
- Betrouwbare verwijdering van microverontreinigingen van meer dan 90%

Technische gegevens

Type	Advanox Flow
UV kamer	
Materiaal	316L / 1.4404 RVS
In-/Uitlaat aansluitingen	DN250
Drukval	< 0,2 bar
Maximale druk	4 bar bij 25°C
Montage oriëntatie	Horizontaal
Diameter - A (mm)	1670
Hoogte - B (mm)	1690
Inbouwmaat - C (mm)	2240
Lengte - D (mm)	2320
Installatie ruimte - E (mm)	3850
Gewicht (KG)	797
UV-C lampen	
Lamp type	600W Long Life
Functionele water temperatuur (°C)	5 °C - 30°C
Levensduur lamp (uren)	12000
Aantal lampen	48
Besturingskast	
Materiaal	Gecoat staal
Afmetingen (lxbxh)	400x600x1800 mm
Gewicht (kg)	200
Technische data	Lampstatus, lamp urenteller, systeem urenteller, potentiaal vrije alarm contacten, waterstofperoxide dosering en verdere procesregelingen afhankelijk van de wensen van de klant
Sensoren (optioneel)	UV sensor (UVS), Temperature safety sensor (TSS)
Netspanning	380 VAC
Elektrische aansluiting	64 A
Beschermingsniveau	IP55
Omgevingstemperatuur (°C)	5°C - 35°C
Opgenomen vermogen (kW)	28

De inhoud van dit document is met de grootst mogelijke zorg samengesteld. Desondanks kunnen aan de inhoud geen rechten worden ontleend. Van Remmen Technology is niet verantwoordelijk voor drukfouten in dit document en behoudt zich het recht om apparatuur of specificaties zonder voorafgaande aankondiging te wijzigen.

Technische gegevens

Type	Advanox Flow
Energieverbruik	
In kWh/m³ bij een dosis van 5.000 J/m²	0,07-0,28

Keuringen	
Voldoet aan	Low Voltage Directive (LVD) 2014/35/ EU, Electromagnetic Compatibility Directive (EMC) 2014/30/EU, Machinery Directive 2014/42/EC

Capaciteiten - Transmissie grafiek

T10	5000 J/m²	10000 J/m²	15000 J/m²	20000 J/m²
60%	101	51	34	25
65%	153	77	51	38
70%	205	102	68	51
75%	257	128	86	64
80%	309	154	103	77
85%	360	180	120	90
90%	400	206	137	103
95%	400	400	280	210
99%	400	400	394	296

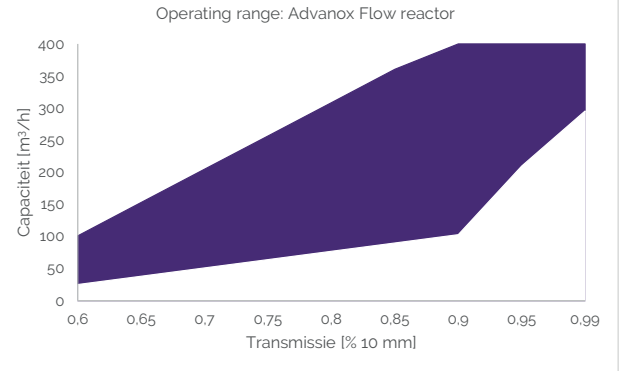

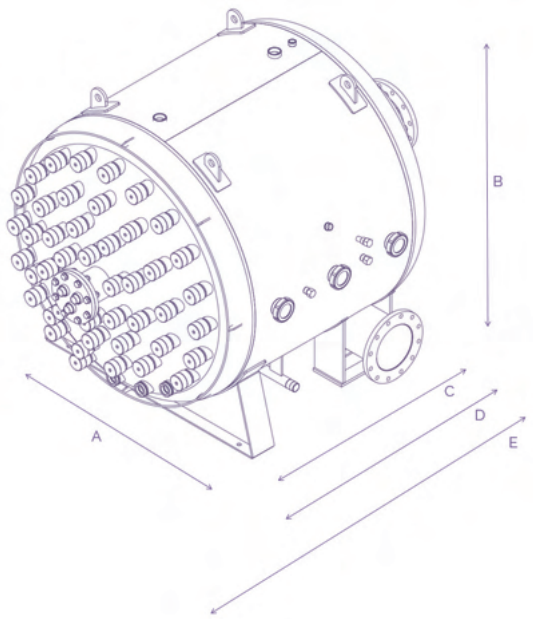

De inhoud van dit document is met de grootst mogelijke zorg samengesteld. Desondanks kunnen aan de inhoud geen rechten worden ontleend. Van Remmen Technology is niet verantwoordelijk voor drukfouten in dit document en behoudt zich het recht om apparatuur of specificaties zonder voorafgaande aankondiging te wijzigen.